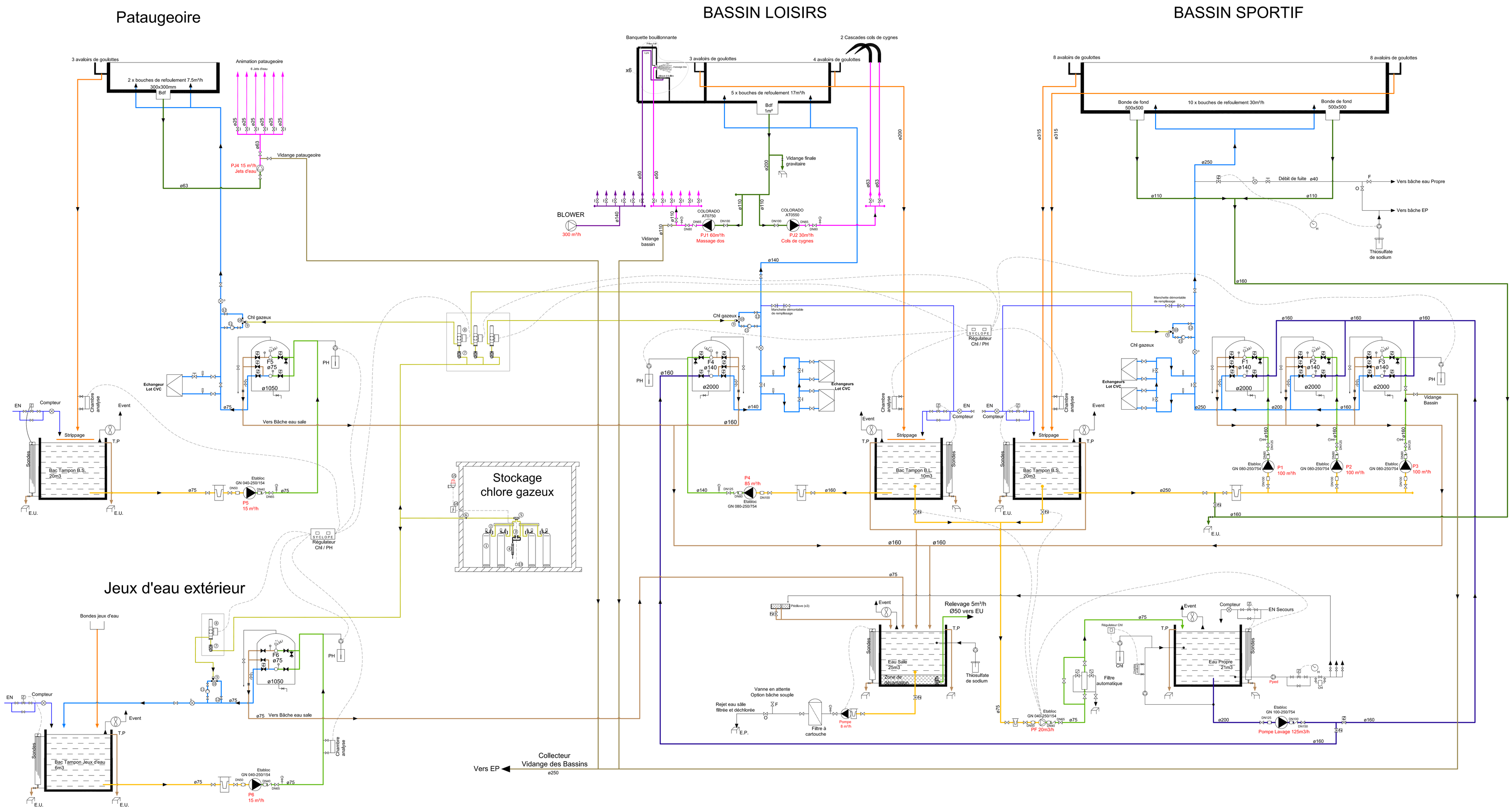


- Département du Tarn -

- Commune de Carmaux -

# Centre aquatique du Carmausin

Rue Camboulives - 81400 Carmaux

**LOT 18 - TRAITEMENT DE L'EAU**

**SCHEMA HYDRAULIQUE TRAITEMENT EAUX**


Maître d'Ouvrage :
**Communauté de Communes du Carmausin**
**Domaine de la verrerie**
**BP40 - 81400 Carmaux**

Mandataire agissant au nom et pour le compte du Maître d'ouvrage :
**SEM 81**
**Le Causse Espace d'Entreprises**
**81115 Castres Cedex**

Architectes :
**J. LACOMBE - M. de FLORINIER** tél.:05.65.42.44.20
33,rue Grandet-12000 Rodez

Bureau d'Etudes Techniques:
**BETEM INGENIERIE** tél.:05.61.26.27.28
Z.A.C Montblanc - 6 Impasse A. Brémond
31201 Toulouse Cedex 2

Economiste :
**VIGIER Jean-Pierre** tél.:05.65.78.03.34
233 avenue de Rodez
12450 Luc-La Primaube

Acoustiticien :
**SARL SIGMA ACOUSTIQUE** tél.:05.65.62.78.92
Sevynac
12330 Salles la Source


TRAITEMENT D'EAU

SCHEMA HYDRAULIQUE

N°Plan : 18-H2O-TE-00-SCH

Date : 07/11/13

## Légende chlore gazeux

1 Bouteille de chlore
2 Régulateur de chlore à dépression C 2213
3 Soupape de décharge de sécurité
4 Cartouche au charbon actif
5 Inverseur de chlore CVS
6 Clapet de sécurité
7 Débimètres ou bloc distributeur
8 Clapet anti-retour de l'hydro-injecteur
9 Hydro-injecteur
10 Vanne modulante C 7700
11 Pompe de surpression
12 Injection de la solution chlorée
13 Détecteur de fuite de chlore gazeux
14 Capteur de fuite de chlore gazeux
15 Alarme visuelle et sonore

Chlore gazeux
Tuyau évent de sécurité
Conduite électrique

## Légende tuyauterie

Gravitaire
Aspiration de fond
Aspiration pompage
Refoulement pompe eau brute
Refoulement eau filtrée
Eaux usées (lavage/rinçage)
Vidange bassins
Eaux propre de lavage
EF A.E.P
Animation eau
Animation air

Voyant de contrôle
Vanne
Vanne de réglage
Vanne motorisée
Manchon antivibratile
Clapet anti-retour
Préfiltre
Prise d'échantillon
Manomètre
Pompe
Thermomètre